Приложение №4-2
к Договору поставки оборудования № 29/01-П от «29» января 2019 г.
на четырех листах

1		
2		
3	Назначение подъемника	Грузовой
4	Грузоподъемность, кг / скорость, м/с	5000/0,13
5	Высота подъема грузовой клети, м	16,50
6	Размеры грузовой клети (ШхГхВ), мм	3300х3300х2000
7	Кабина проходная (Да/Нет)	Да
8	Количество дверей шахты	7
9	Число автоматических остановок	6
10	Напряжением сети питающей подъемник, В	380
11	Система управления	Блочно-релейная схема, на бесконтактных датчиках
12	Число заказываемых подъемников	1
13	Местоположение шахты подъемника (вне здания, внутри здания, в проеме перекрытия), материал шахты	В проеме перекрытия, в металлокаркасной шахте
14	Вес подъемника, не более, кг	24000

Продавец:
ООО «УТК»
Директор Предводителев И.А.
Дата _____

подпись_____

МП

Обеспечить подачу технологического напряжения (220 В, 3,5 кВт) в радиусе 5 м от грузового подъемника. При отсутствии подведенного напряжения к месту монтажа грузовых подъемников выезд и монтаж бригадами Подрядчика не осуществляется.

Силовой кабель с напряжением 380 В к шкафу управления грузового подъемника подвести на 6-й уровень по постоянной схеме в радиусе 5 м от места расположения электротали. Мощность эл. привода не менее 9,0 кВт, номинальная сила тока 25 А (пусковой ток 32 А).

Предоставить контур заземления (в радиусе 0,2 м от шахты устройства).

Обеспечить возможность крепления грузоподъемных механизмов для подъема оборудования в проектное положение.

Отклонение контуров проемов перекрытия от контура приямка в продольной и поперечной плоскостях не более 20 мм.

Подрядчик выдает только технические требования на устройство приямка с несущим основанием. Для получения строительных чертежей, Заказчику необходимо обратиться в проектную организацию и по предоставленному проекту выполнить строительные работы.

Взам. инв. №
Подп. и дата
Инв. № подл.

Изм.	Кол.уч.	Лист	№док.	Подп.	Дата
Разработал		Бажан			
Утвердил		Предводителев			
Согласовано					

ГПВП-Ш6-5000-16,5

Грузовой подъемник
Технические требования
Приложение №

Стадия	Масса	Масштаб
	–	1:40
Лист 1	Листов 4	

Технические требования
на выполнение проектных и строительных работ
№25-01-204

ООО "УТК"

Продавец:
ООО «УТК»
Директор
Предводителев И.А.
Дата _____

подпись_____

МП

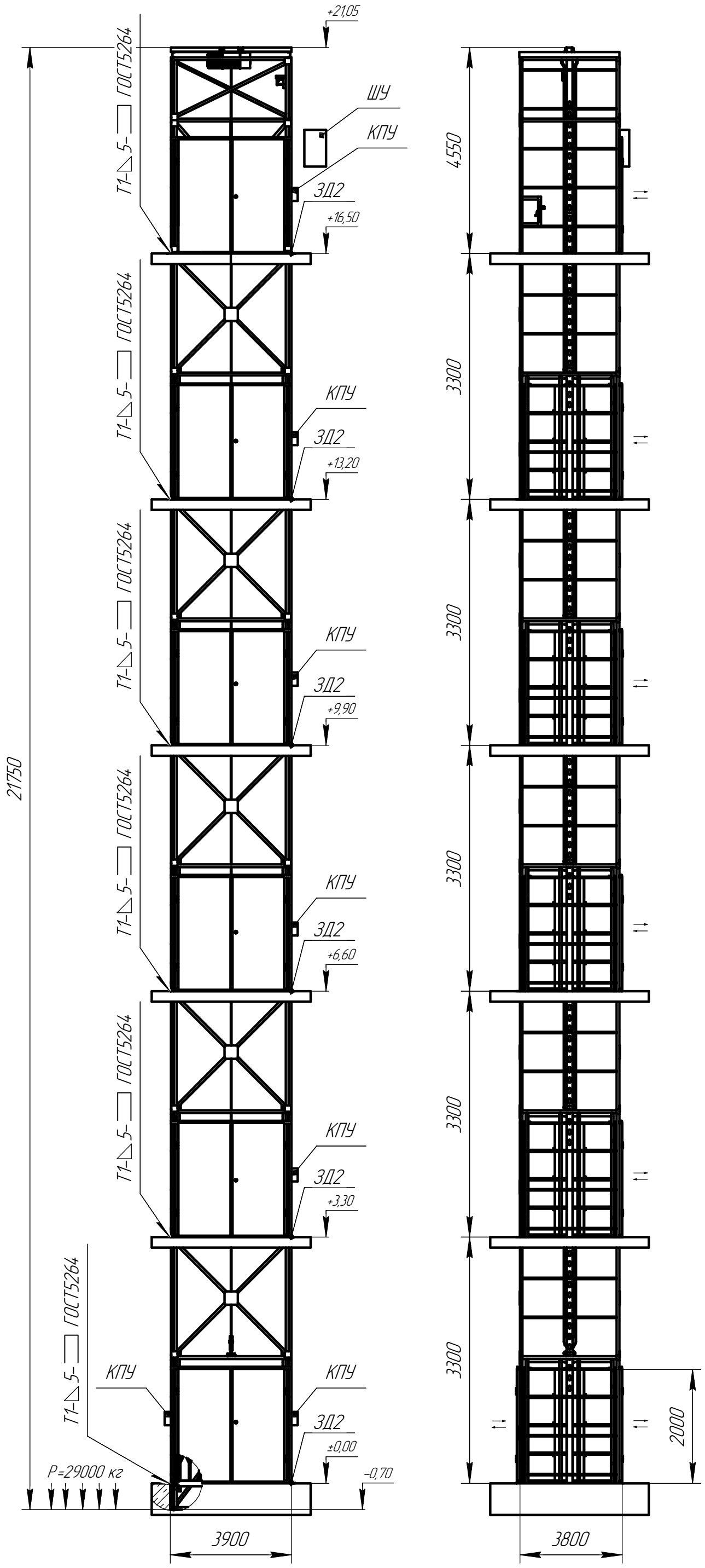

Изм.	Кол.уч.	Лист	№док.	Подп.	Дата

ГПВП-Ш6-5000-16,5

Лист 2

Взам. инв. №

Подп. и дата

Инв. № подл.

Продавец:
ООО «УТК»
Директор Предводителев И.А.
Дата _____

подпись_____

МП

Схема расположения закладных деталей

Вид слева

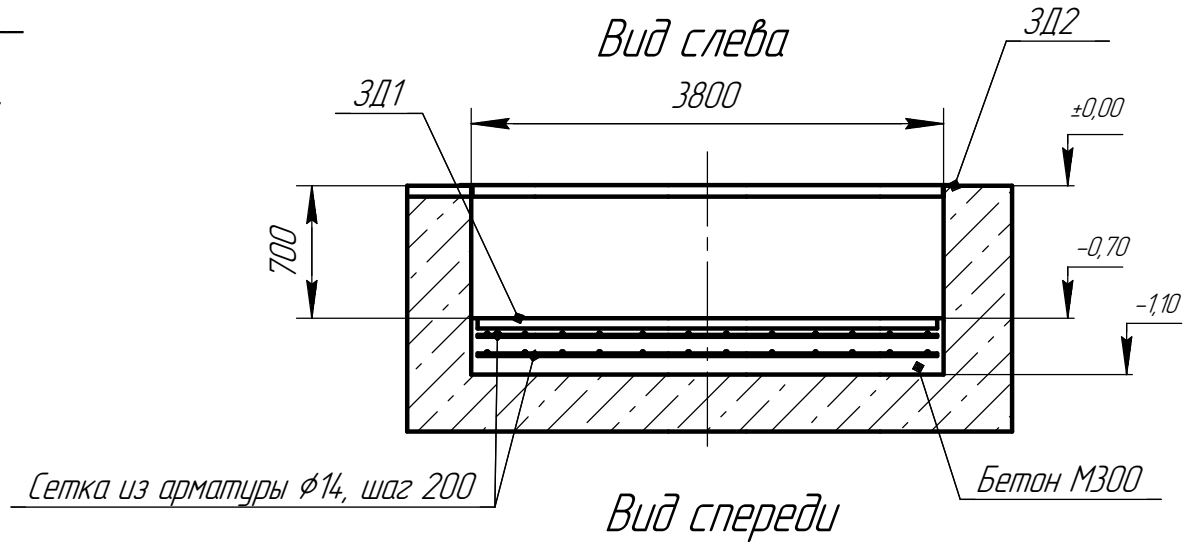

Вид спереди

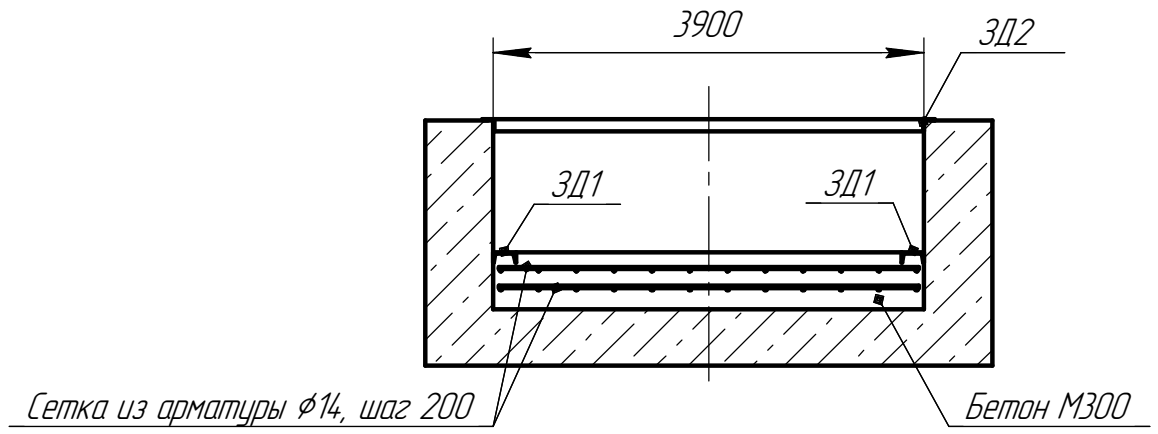

ЗД1 – закладная деталь – швеллер №16 (3800 мм).

В проеме приямка на отметке ±0,00 и в проемах перекрытия на отметках +3,30, +6,60, +9,90, +13,20, 16,50 выполнить обрамление согласно эскизу (вариант 1 или вариант 2) с последующим раскреплением металлокаркасной шахты к данным деталям.

Вариант 1

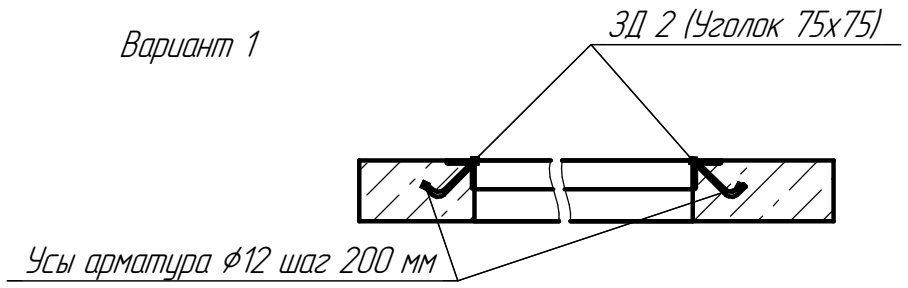

Вариант 2

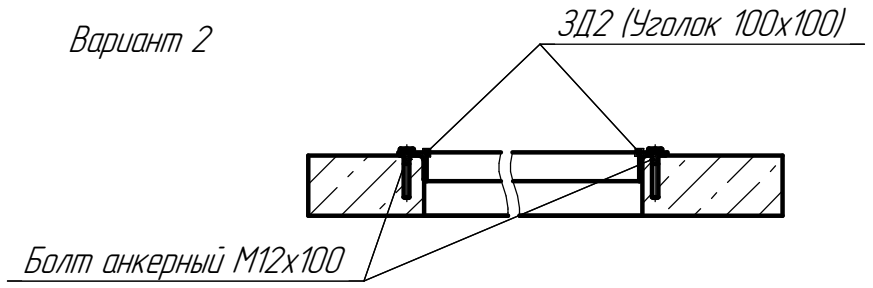

Взам. инв. №	
Подп. и дата	
Инв. № подл.	

Изм.	Кол.уч.	Лист	№док.	Подп.	Дата	ГПВП-Ш6-5000-16,5	Лист 3

Продавец:
ООО «УТК»
Директор Предводителев И.А.
Дата _____

подпись_____

МП

Суммарная нагрузка на основание в случае обрыва каната 29000 кг. Площадь опорной поверхности 12160 см^2 (сумарная площадь 3Д1).

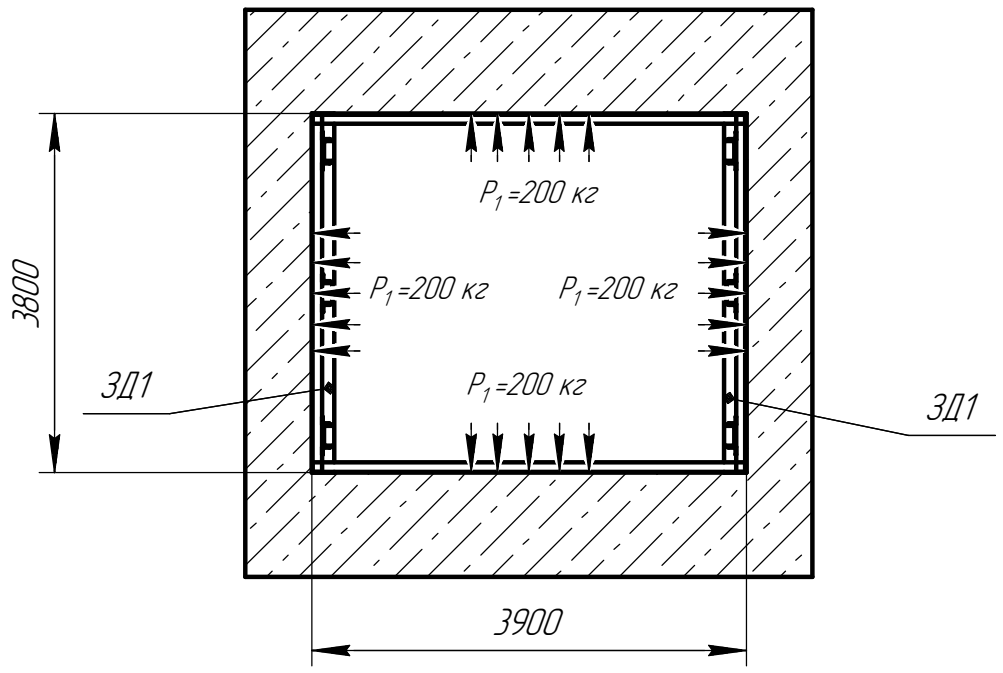

P_1=200 кг – в перекрытиях на всех этажах.

Размеры грузовой клети в металлокаркасе

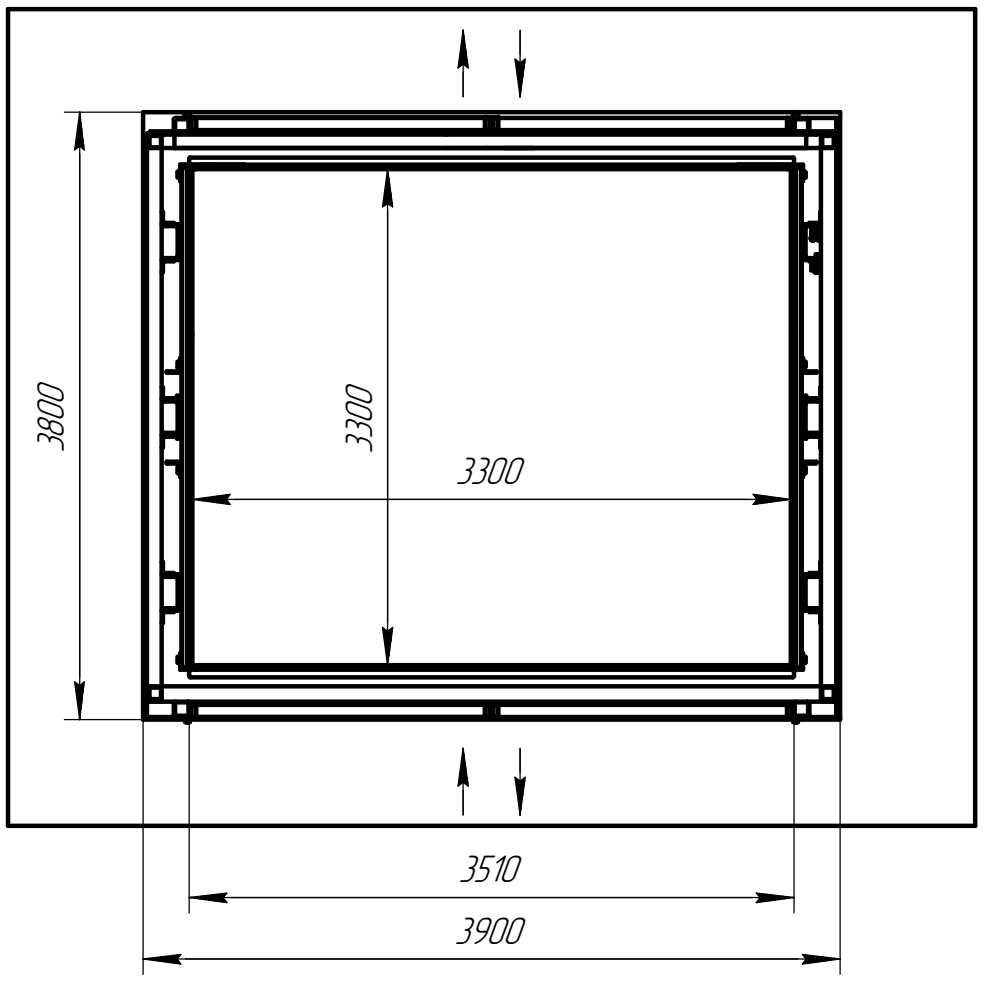

Взам. инв. №	
Подп. и дата	
Инв. № подл.	

Изм.	Кол.уч.	Лист	№док.	Подп.	Дата	ГПВП–Ш6–5000–16,5	Лист 4